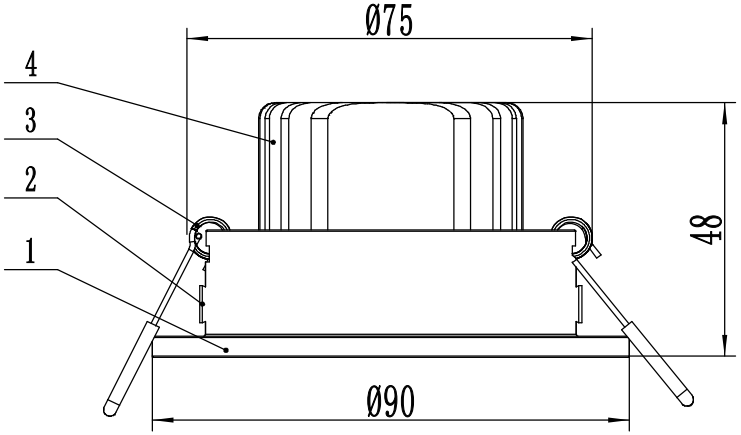

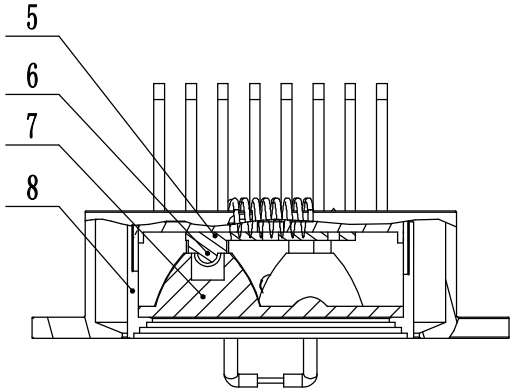

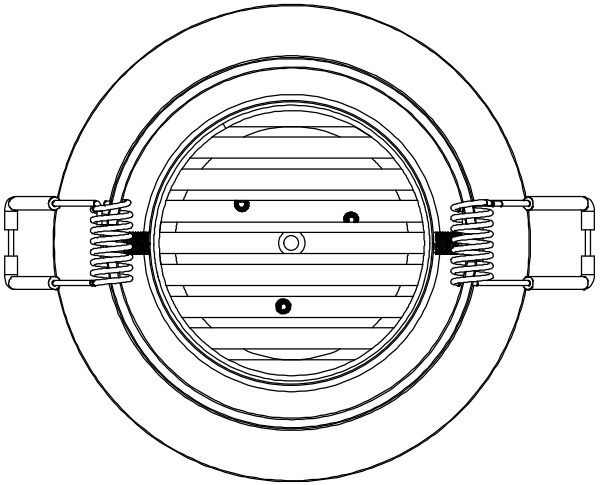

序号	零件编号	零件名称	数量	材料	备注
8	2040032308A0	中环（LIGHT CUP）	1	6063铝	
7	202042542A1A	透镜（LENS）	1	PMMA	
6	1010220512A0	灯珠（LED）	3		
5	102002061130	铝基板（MCPCB）	1		单面大功率铝基板
4	207002100080	散热器（HEATSINK）	1	6063铝	铝冷锻压
3	208001222010	弹簧卡扣（SNAP HOOK）	2	不锈钢	
2	210001540540	十字沉头自攻螺丝（SCREW）	2	加硬处理 镀白镍	GB M4*7
1	2030033208A0	外环（OUTER RING）	1	6063铝	

标记	处数	更改文件名	签 字	日 期

设 计	王宇峰		
		日 期	2015-1-9

图 样 标 记	重 量	比 例
		1:1
共 张	第 张	

重庆亮智光电科技有限公司

BWL5-06天花灯-3W

借（通）用件登记	
旧底图总号	
底图总号	
签 字	
日 期	
档案员	日期