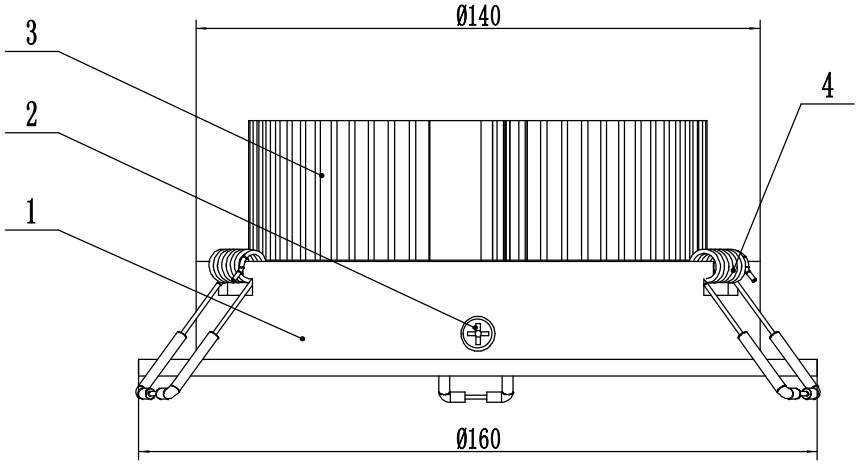

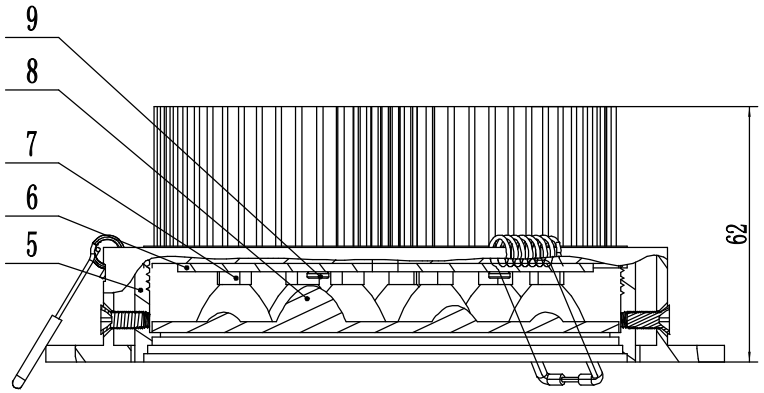

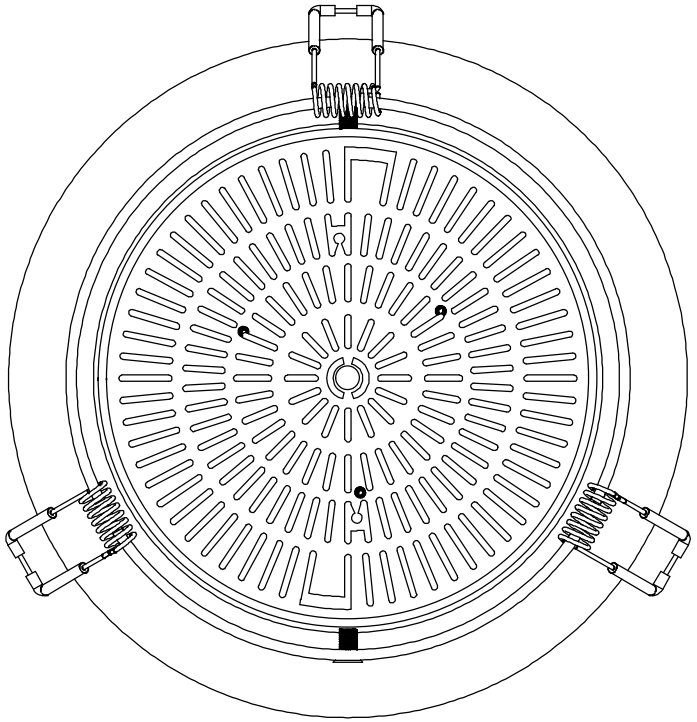

序号	零件编号	零件名称	数量	材料	备注
9	210001440520	十字平头自攻螺钉（SCREW）	3	加硬处理 镀白镍	GB M3*4
8	20204254AA1F	透镜（LENS）	1	PMMA	
7	1010220512A0	灯珠（LED）	15		
6	102002111130	铝基板（MCPCB）	1		单面大功率铝基板
5	2040132313A0	中环（LIGHT CUP）	1	6063铝	
4	208001222010	弹簧卡扣（SNAP HOOK）	3	不锈钢	
3	207015204130	散热器（HEATSINK）	1	铝冷锻压	
2	210001540540	十字沉头自攻螺丝	2	加硬处理 镀白镍	GB M4*7
1	2030133213A0	外环（OUTER RING）	1	6063铝	

标记	处数	更改文件名	签 字	日 期
设 计				
			日 期	

图 样 标 记	重 量	比 例
		1:1.3
共 张	第 张	

重庆亮智光电科技有限公司

BWL7-08-15W 天花灯

借（通）用件登记
旧底图总号
底图总号
签 字
日 期
档案员 日期